brother

P-touch

1010/1005/GL200

HASZNÁLATI ÚTMUTATÓ

Čeština/ Polski / **Magyar**

www.brother.com

NYOMTATÁSI HELY: KÍNA

[KEZDETI LÉPÉSEK]

BEVEZETÉS

A P-touch 1010/1005/GL200 készülékkel bármely alkalmazáshoz készíthet címkéket. Válasszon a sokféle keretből, karakterméretből és -stílusból, amelyekkel gyönyörű egyéni címkéket készíthet. A szalagkazetták széles választéka különböző szélességű és színű címkék nyomtatását teszi lehetővé. A készülék használata előtt figyelmesen olvassa el ezt az útmutatót, és tartsa könnyen hozzáférhető helyen.

⚠ FIGYELEM

- A károsodás és hiba megelőzésére e készülékhez mindig az előírt feszültséget és a javasolt AC adaptert (AD-24ES) használja.
- Villámlással járó vihar esetén azonnal húzza ki a tápkábel csatlakozódugóját, és állítsa le a P-touch használatát. Mivel fennállhat a villámlás okozta áramütés lehetőségének veszélye.
- Az AC adaptert ne használja magas páratartalmú helyeken, mint fürdőszobák.
- Ne terhelje túl a tápkábelt.
- A tápkábelre vagy a csatlakozódugóra ne tegyen nehéz tárgyat illetve ne okozzon azokon sérülést. Erővel ne hajlítsa meg vagy ne húzza a tápkábelt. Amikor kihúzza a tápkábel csatlakozóját a fali csatlakozóaljzatból, akkor mindig a dugót fogja meg.
- Tűz vagy áramütés megelőzésére ellenőrizze, hogy a csatlakozódugó ütközésig be van-e nyomva a hálózati csatlakozóaljzatba. Ne használjon olyan csatlakozóaljzatot, mely laza.
- Ne kerüljön nedvesség a készülékre/AC adapterre/csatlakozódugóra, mint például nedves kézzel történő megfogás vagy folyadék ráöntése által.
- Ne szedje szét, és ne változtassa meg a készüléket/AC adaptert/elemeket.
- Ha a használat vagy tárolás során rendellenes szagot, meleget, elszíneződést, deformációt vagy bármely szokatlan dolgot tapasztal, akkor bontsa az AC adapter csatlakozását, vegye ki az elemeket, és azonnal fejezze be a használatát.
- Az elemek cseréjénél ne használjon fémtárgyakat, mint csipesz vagy fémtoll.

⚠ VIGYÁZAT

- A sérülések elkerülése érdekében ne érintse a vágóegység pengéjét és a nyomtatófej közelében lévő fém alkatrészeket.
- Ne nyomja túlzott erővel a szalaglevágó billentyűt.
- Ha hosszabb ideig nem kívánja használni a készüléket, akkor vegye ki az elemeket és bontsa az AC adapter csatlakozását. (Megjegyzés: Ha két percnél hosszabb ideig szünetel a feszültségellátás, akkor elvész a kijelzőn látható minden szöveg és formátum. A Nyelv, Mértékegység és Idő/dátum beállítások is törlődnek.)
- Az elem szivárgásának és károsodásának elkerülésére ellenőrizze, hogy helyesen vannak-e elhelyezve az elemek.
- A sérülés vagy törés megelőzésére ne ejtse le a készüléket/AC adaptert és ne nyomja meg az LCD kijelzőt.
- A helytől, anyagtól és környezeti feltételektől függően a címke leválhat vagy eltávolíthatatlanná válhat, a címke elszíneződhet vagy elszínezhet más tárgyakat. Mielőtt elhelyezi a címkét ellenőrizze a környezeti feltételeket és az anyagot.
- Hiba vagy a P-touch javítása miatt illetve az elemek lemerülése esetén elvesznek a memóriában tárolt adatok.

Általános óvintézkedések

- A P-touch készüléket ne használja más módon és más célra, mint ezen útmutatóban le van írva.
  Ilyen esetben balesetek történhetnek vagy károsodhat a készülék.
- Ezzel a készülékkel Brother TZ szalagokat használjon. Ne használjon olyan szalagokat, melyek nincsenek TZ jelzéssel ellátva.
- Alkohollal vagy más szerves oldószerrel ne tisztítsa a készüléket. Csak puha, száraz kendőt használjon.
- Az ujjaival ne érjen a nyomtatófejhez. Puha törlőanyagot használjon (pl. pamut kendő) a nyomtatófej tisztításához.
- Ne tegyen idegen tárgyat a szalagkiadó nyílásába vagy az AC adapter csatlakozójába stb.
- A P-touch készüléket ne tegye ki közvetlen napsütésnek vagy esőnek, ne tegye fűtőtestek vagy más forró készülékek közelébe, műszerfalra vagy az autója hátsó ablakába, bármely különösen magas vagy alacsony hőmérsékletű, magas páratartalmú vagy poros helyre. A normál működési hőmérséklet: 10°C to 35°C
- Amikor üres a P-touch szalagkazettája ne próbáljon címkeket nyomtatni. Ezáltal megsérülhet a nyomtatófej.
- A P-touch készülékből ne húzza ki az adagolt szalagot, ellenkező esetben károsodhat a szalagkazetta vagy a P-touch címkéző.

1 ELŐKÉSZÍTÉS

Tápellátás és szalagkazetták

1 **A készülék hátsó részén található érdes terület benyomásával nyissa ki a szalagrekesz fedelet.**
Ha a szalagkazetta már be van helyezve, akkor felfelé húzva távolítsa el azt. Ha az akkumulátorok vagy elemek be vannak helyezve, akkor azokat is távolítsa el.
- Az elemek vagy a szalagkazetta cseréje előtt ellenőrizze, hogy az áram le van-e kapcsolva.

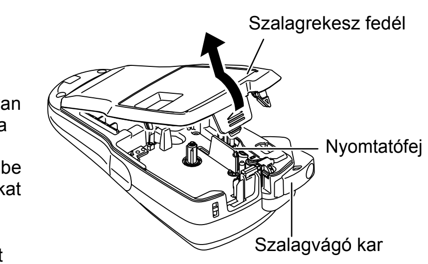

2 **Helyezzen be hat új AAA méretű lúgos elemet vagy akkumulátort (LR03), ügyelve a megfelelő polaritásra. A hat akkumulátort vagy elemet mindig egyszerre cserélje ki teljesen újakra.**

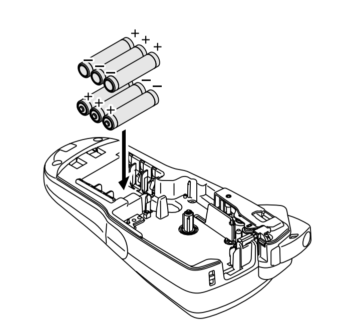

3 **Helyezze be a szalagkazettát ügyelve arra, hogy az bepattanjon a helyére.**

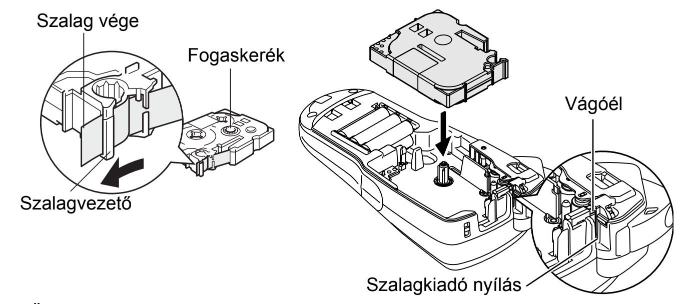

- Ügyeljen arra, hogy a szalag vége a szalagvezetők alá kerüljön.
- Ha a tintaszalag laza, akkor az ujjával tekerje a kazettán lévő nyíl irányába a fogaskereket.
- A készülékhez csak Brother TZ szalagot használjon.

4 **Biztonságosan csukja be az alsó fedelet figyelve arra, hogy bepattanjon a helyére.**
Miután behelyezte a szalagot, továbítsa azt (lásd Adagolás) egy kissé, majd a szalagvágó kar lenyomásával vágja el a szalagot.

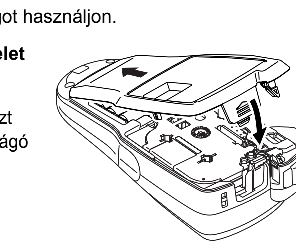

AC Adapter (AD-24ES) használata
1. Helyezze az adapter zsinórjának csatlakozódugóját a készülék alján lévő aljzatba.
2. Csatlakoztassa az adaptert a legközelebbi szabványos hálózati aljzatba.

A memória hálózati adapter nélküli táplálásához használjon AAA méretű alkáli elemet (LR03).

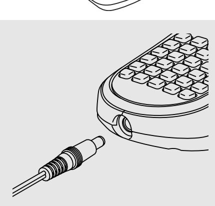

2 MŰKÖDTETÉS

Billentyűzet és kijelző

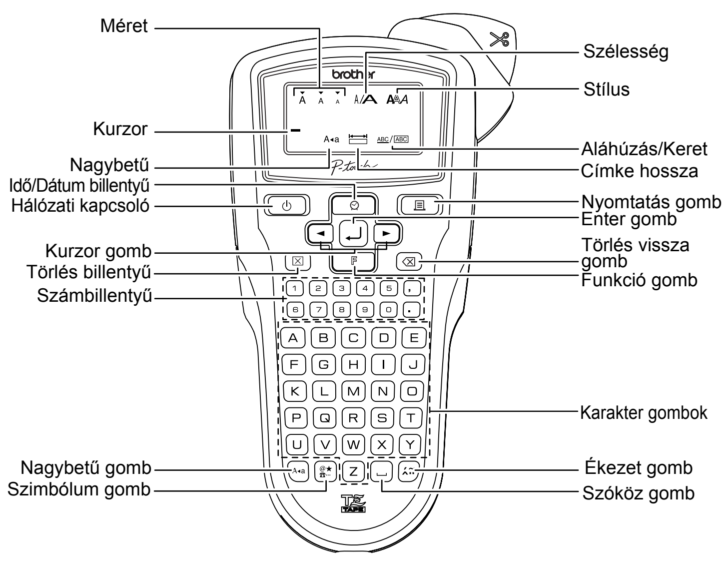

A kijelző egy 12 karakteres sort képes megjeleníteni; a beírható szöveg hossza azonban 80 karakter lehet.

Alapbeállítások

1 **Kapcsolja be a készüléket**
A tápfeszültséget hat AAA méretű alkáli elemmel vagy AC adapterrel biztosítsa, majd nyomja meg a billentyűt [⏻].

2 **Válassza ki a nyelvet (English/Español/Français/Hrvatski/Italiano/Magyar/Nedrlnds/Norsk/Polski/Portug./Romana/Slovenski/Slovensky/Suomi/Svenska/Český/Dansk/Deutsch)**
Az alapértelmezés "English".

[F] ➔ [◄] [►] [Nyelv] [↵] ➔ [◄ Magyar ►]

A [◄] [►] gombbal válassza ki a nyelvet, majd nyomja meg a [↵] gombot.

3 **Állítsa be a mértékegységet (mm/hüvelyk)**
Az alapértelmezett beállítás "mm".

[F] ➔ [◄] [►] [Egység] [↵] ➔ [◄ mm ►]

Válasszon mértékegységet a [◄] [►] billentyűvel, és nyomja meg a [↵] billentyűt.

4 **Állítsa be a Dátumot (NN/HH/ÉÉ) és az Időt (óó:pp)**
Példa: 2009. október 21. DE. 10:30 dátum és idő beállítása

[F] ➔ [◄] [►] [IdőDátum] [↵] ➔ [◄] [►] [Óra] [↵].

Dátum (NN/HH/ÉÉ)

[NN/01/07] [↵] ➔ [21/HH/07] [↵] ➔ [21/10/ÉÉ] [↵] ➔

"21"-et rjon be — "10"-et rjon be — "09"-et rjon be

Idő (óó:pp)

[óó:00] [↵] ➔ [10:pp] [↵]

"10"-et rjon be — "30"-et rjon be

A kurzor jobbra billentyű használatával megerősítheti a számjegyet és a következő beállításra léphet.

- A készülék automatikusan kikapcsolódik, ha 5 percig nem nyom le egyetlen gombot sem.
- A működés megszakításához nyomja meg a [⌫] gombot.
- A beállítások alapértékre állításához kapcsolja ki a készüléket, majd a [F] és a [R] gombok lenyomva tartása mellett a [⏻] gombbal kapcsolja be a készüléket. Végül engedje el a [F] és a [R] gombokat.

3 TÁJÉKOZTATÁS

Hibaelhárítás

Hibaüzenet

Üzenet	Ok/Orvoslás
Akku merül!	Az akkumulátorok kimerülőben vannak. Cserélje ki újakra.
Akk ellnrz.!	A behelyezett akkumulátorok hamarosan ki fognak merülni.
Érvénytelen!	• Nincs szöveg a kurzor felett, amikor Ön számozást állít be. • Érvénytelen karaktert választott a számozáshoz. • Érvénytelen számot választott a fül hosszánál vagy a címke hosszánál.
Nincs szvg!	• Ön egy szövegfájlt kíván kinyomtatni, amikor nincs adat a memóriában. • Megnyomta a Nyomtatás gombot, amikor nem volt szöveg beírva. • Ön Példányszámot, számozást, tükörképet vagy szöveg előnézetet próbált beállítani, amikor nem volt szöveg beírva.
Sor határ!	• Az Enter gomb megnyomásával harmadik sort próbált beírni. • 2 soros szöveget kívánt nyomtatni, amikor 3,5 vagy 6 mm-es szalag volt a készülékben.
Nincs kaz.	Címkét próbál nyomtatni, amikor nincs kazetta a készülékben.
Vágóhiba	A szalagvágó kart a nyomtatási folyamat alatt működtette.
Tele van!	Már beírta a karakterek maximális számát (80 karaktert).
Hosszú szvg!	A szöveg hossza meghaladja a kiválasztott címke hosszát vagy a kiválasztott auto formátum beállított hosszát.
KeretNélkOK?	Nyomtatás 3,5 mm-es szalagra érvénytelen keretbeállítással. (Válassza az [↵] gombot a keret nélküli nyomtatáshoz, vagy az [⌫] gombot a megszakításhoz.)

Mit mikor lehet ...

Probléma	Megoldás
A kijelző üres marad, miután bekapcsolta a készüléket.	• Ellenőrizze, hogy az elemek helyesen vannak-e betéve. • Ha lemerültek az elemek, akkor cserélje ki azokat. • Ellenőrizze, hogy az AD-24ES adapter helyesen van-e csatlakoztatva.
Amikor címke ki van nyomtatva, akkor túl széles margó (szóköz) van a szöveg mindkét oldalán.	• Lásd "[Margó] (Szalag margója)" részt ebben az útmutatóban és jelölje ki a [Fél] vagy [Keskeny] beállítást, hogy keskenyebbek legyenek címkéje margói.
A készülék nem nyomtat vagy a nyomtatott karakterek formája nem megfelelő.	• Ellenőrizze, hogy helyesen van-e betéve a szalagkazetta. • Ha üres a szalagkazetta, akkor cserélje ki. • Ellenőrizze, hogy helyesen van-e lezárva a szalagrekesz fedele.
Törlődött a beállítás.	• Lemerülhettek az elemek. Cserélje ki azokat. • Ha két percnél hosszabb ideig szünetel a feszültségellátás, akkor elvész minden kijelzett szöveg és formátum. A Nyelv, Mértékegység és Idő/Dátum beállítások is törlődnek.
Egy üres vízszintes vonal jelenik meg a címkén.	• Poros lehet a nyomtatófej. Vegye ki a szalagkazettát, és száraz pamut kendővel fel-le mozgással óvatosan törölje le a nyomtatófejet.
A készülék "lefagyott" (azaz semmi sem történik, amikor megnyom egy billentyűt, bár a készülék be van kapcsolva.)	• Kapcsolja ki a készüléket, majd a [F] és [R] lenyomva tartása mellett nyomja meg a [⏻] billentyűt a készülék visszakapcsolásához. Végül engedje fel a [F] és [R] billentyűket. • Megjegyzés: Törlésre kerül a kijelzőn lévő szöveg és formátum. A Nyelv, Mértékegység és Idő/Dátum beállítások is törlődnek.
A készülék kikapcsolódik, amikor nyomtatni próbál.	• Lemerülhettek az elemek. Cserélje ki azokat. • Ellenőrizze, hogy az elemek helyesen vannak-e betéve.
Nem megfelelően adagolja a szalagot, vagy beragad a szalag a készülék belsejébe.	• Ellenőrizze, hogy a szalag végének adagolása a szalagvezetők alatt történik-e. • Nyomtatás közben használták a szalaglevágó billentyűt. Nyomtatás közben ne érintse meg a szalaglevágó billentyűt.
Egy új címke készítéséhez törölni kell minden szöveg és formátum beállítást.	• Nyomja meg a [⊠] billentyűt, és jelölje ki a [Szöv.&Form] beállítást.
Nyelvbeállítás változtatásához.	• Lásd az "Alapbeállítások" "Válassza ki a nyelvet" 2. lépését.

Műszaki adatok

Tétel	Adatok
Méretek	107,4 mm (Sz) × 202,6 mm (Mé) × 56,6mm (Ma)
Súly	365 g (akkumulátorok és szalagkazetta nélkül)
Tápellátás	Hat AAA méretű alkáli elem vagy akkumulátor (LR03), illetve AC adapter (AD-24ES)
Szalagkazetta	Brother TZ szalag (szélesség) : 3,5 mm, 6 mm, 9 mm, 12 mm

Kellékek (A készülék táplálása a különböző forgalombahozataloknál eltérő lehet.)

Kellékek	Típusa
Szalagkazetták	Lásd a mellékelt "Szalagkatalógus".
AC adapter	AD-24ES
Vágóegység	TC-5 (tartalék alkatrész)

Ha a vágóél életlenné válik és/vagy a vágó záróeleme a sok használattól elhasználódik, akkor a vágó nem vágja tisztán a szalagot, cserélje ki egy új vágóegységre (TC-5-ös típus), melyet egy hivatalos Brother viszonteladótól szerzett be.

[CÍMKÉK KÉSZÍTÉSE]

1 SZÖVEG KÉSZÍTÉSE

Nagybetű/Kisbetű átkapcsolás

[A◄a]

Nagybetű ([A◄a] BE) — kijelző: A B C D E_

Kisbetű ([A◄a] KI) — kijelző: a b c d e_

Kétsoros szöveg készítése

Vigye a kurzort arra a helyre, ahol a második sor kezdődik, majd nyomja meg az [↵] billentyűt.

A kétsoros szöveghez használjon 9 mm vagy 12 mm széles szalagot használjon.

Kijelző: ABC↵DEF_

Címke képe: ABC / DEF

Szimbólumok beírása

[@*] ➔ [◄] [►] [.,:;"'• 01] [↵]

Csoport	Szimbólum
1	. , : ; " ' •
2	@ – & ˜ _ \ /
3	# % ? ! ¿ ¡ *
4	+ – × ÷ ± =
5	( ) [ ] < >
6	➡ ⬅ ⬆ ⬇
7	$ ¢ € £ ¥ ° ✓

Csoport	Szimbólum
8	α β γ δ §
9	² ³ ● ○ ★ ♥ ♪
10	⏚ ∼ ⎓ ⊣⊢ ⏻ µ Ω
11	🚫 ⚠ ☠ ☎ 📱 ✉ 🎬
12	✱ 🌹 🍀 🍎 🎁 🎄 🎅
13	🐶 🐱 🐾 🚗 ✈ 🔑

- A következő csoportra a [@*] gomb megnyomásával léphet.
- A működés megszakításához nyomja meg a [⌫] gombot.

Ékezetes karakterek bevitele

[A]~[Z] ➔ [Á...] ➔ [Á...]/[◄] [►] ➔ [↵]

	Ékezetes karakterek
A	Á À Â Ä Æ Ã Ą Å Ā Ă
C	Ç Č Ć
D	Ď Đ
E	É È Ê Ë Ę Ě Ė Ē
G	Ģ Ğ
I	Í Ì Î Ï Į Ī İ
K	Ķ
L	Ł Ĺ Ļ Ľ
N	Ñ Ň Ń Ņ
O	Ó Ò Ô Ø Ö Õ Œ Ő
R	Ř Ŕ
S	Š Ś Ş ß
T	Ť Ţ Þ
U	Ú Ù Û Ü Ų Ů Ū Ű
Y	Ý Ÿ
Z	Ž Ź Ż

	Ékezetes karakterek
a	á à â ä æ ã ą å ā ă
c	ç č ć
d	ď ð đ
e	é è ê ë ę ě ė ē
g	ģ ğ
i	í ì î ï į ī ı
k	ķ
l	ł ĺ ļ ľ
n	ñ ň ń ņ
o	ó ò ô ø ö õ œ ő
r	ř ŕ
s	š ś ş ß
t	ť ţ þ
u	ú ù û ü ų ů ū ű
y	ý ÿ
z	ž ź ż

- A működés megszakításához nyomja meg a [⌫] gombot.
- Az ékezetes betűk sorrendje a kijelzőn kiválasztott nyelvtől függ.

Törlés

A bevitt szöveget szavanként visszafelé törli.

[⌫]

Törlődik minden szöveg és beállítás.

[⊠] ➔ [◄] [►] [Szöv.&Form] [↵].

Csak a szöveg törlődik.

[⊠] ➔ [◄] [►] [Csak Szöv.] [↵].

2 CÍMKÉK TERVEZÉSE

[Méret] ([F]+[1])

[F] ➔ [◄] [►] [Méret] [↵] ➔ [◄] [►] [Nagy] [↵]

[Nagy]	[Közepes]	[Kicsi]
J.SMITH	J.SMITH	J.SMITH

A szalag szélességének megfelelően automatikusan állítja be a szöveg nagy, közepes vagy kicsi méretét.

[Szélesség] ([F]+[2])

[F] ➔ [◄] [►] [Szélesség] [↵] ➔ [◄] [►] [× 2] [↵]

[Normál]	[× 2]	[× 1/2]
J.SMITH	J.SMITH	J.SMITH

[Stílus] (Függőleges) ([F]+[3])

[F] ➔ [◄] [►] [Stílus] [↵] ➔ [◄] [►] [Függőleges] [↵]

[Normál]	[Félkövér]	[Körvonal]
J.SMITH	J.SMITH	J.SMITH
[Árnyék]	**[Dőlt]**	**[DőltFélköv](Dőlt félkövér)**
J.SMITH	J.SMITH	J.SMITH
[DőltKörvon](Dőlt körvonal)	**[DőltÁrnyék](Dőlt árnyékolt)**	**[Függőleges]**
J.SMITH	J.SMITH	J.SMITH

[Aláhúzás/Keret] ([F]+[4])

[F] ➔ [◄] [►] [Aláhúz/Keret] [↵] ➔ [◄] [►] [Aláhúzás] [↵]

[Ki]	Aláhúzás	[Keret]	[Cukorka]
ABC	ABC	ABC	ABC
[Buborék]	**[Szalag]**	**[Fa]**	
ABC	ABC	ABC	

3,5 mm-es szalagra nem nyomtat keretet a készülék.

[Fül] ([F]+[5])

A tabulátorok beállításával rendezett szöveget készíthet.
Příklad: Tabulátor beírása az "ABC" és a "D" közé
A tabulátor beállításakor pozícionálni kell a kurzort.

[◄] [►] [ABCD] ➔ [F] ➔ [◄] [►] [Fül] [↵]

Kijelző: ABC▯D

Címke képe: ABC D (← Fül →)

[Fül hossza](Auto / 0 - 100 mm) ([F]+[6])

[F] ➔ [◄] [►] [Fül hossza] [↵] ➔ [◄] [►] [◄ 10mm ►] [↵]

- A hosszat úgy is beállíthatja, hogy beírja azt a Számbillentyűkkel.
- Az [Auto] visszaállításához nyomja meg a [␣] gombot.

[Címke hossza](Auto / 30 - 300 mm) ([F]+[7])

[F] ➔ [◄] [►] [Címke hossza] [↵] ➔ [◄] [►] [◄ 50mm ►] [↵]

- A hosszat úgy is beállíthatja, hogy a beírja azt a Számbillentyűkkel.
- Az [Auto] visszaállításához nyomja meg a [␣] gombot.

[Auto form.] ([F]+[8])

A címke hosszát hatféle formátum közül válaszhatja ki a különböző alkalmazásokhoz.

[F] ➔ [◄] [►] [Auto form.] [↵] ➔ [◄] [►] [VHS-re] [↵]

Alkalmazás	Hossz
VHS-re	140 mm
MiniDV-re	42 mm
Audio szal	89 mm

Alkalmazás	Hossz
CD-tokra	113 mm
Kartot. fül	82 mm
Elvál. fül	42 mm

Ehhez a menühöz használhatja a Funkció parancsikonokat is. Nyomja meg a [F] billentyűt és a parancsikon billentyű a menünév mellett látható. A megerősítéshez nyomja meg a [↵] billentyűt.

3 CÍMKÉK NYOMTATÁSA

Szöveg előnézete ([F]+[,])

A nyomtatás előtt megtekintheti a szöveg képét.

[F] ➔ [◄] [►] [Előnézet] [↵]

- A kijelző a teljes szöveget és a címke hosszát (mm-ben) mutatja, majd visszatér az eredeti szöveghez.
- Csak a szöveg előképét nézheti meg, a betűtípust, a stílust, a méretet, az aláhúzást/keretet vagy más kiegészítő jellemzőket nem.

Adagolás (Szalag adagolása) ([F]+[.])

[F] ➔ [◄] [►] [Behúzás] [↵]

Nyomtatás

[▤]

- A címke levágásához nyomja be a készülék jobb felső sarkán található szalagvágó kart.
- A szalag sérülésének elkerülése érdekében ne próbálja meg azt levágni, amikor a "Nyomtat" vagy az "Adagolás" üzenet látható a kijelzőn.
- Amikor Láncnyomtatás van beállítva, "Adagolás OK?" jelenik meg nyomtatás után. (Lásd a [Láncnyomt.] megjegyzést a [Margó](Szalag margója) résznél.)

[Margó](Szalag margója) ([F]+[9])

[F] ➔ [◄] [►] [Margó] [↵] ➔ [◄] [►] [Teljes] [↵]

A **[Teljes]/[Fél]/[Keskeny]** beállításokkal a szöveg mindkét oldalán egyforma margókat hagyhat.

MEGJEGYZÉS: Vágja el ollóval a nyomtatott pontok (:) mentén, hogy a szöveg a címke közepén legyen.

Teljes	Fél	Keskeny
ABC (25mm – 25mm)	: ABC : (12mm – 12mm)	: ABC : (4mm – 4mm)

[Láncnyomt.] (Láncnyomtatás) egy címkéből 1-nél több példény nyomtatása minimális margóval <1. példa>. Készíthet olyan címkét is, mely különböző stílusú szövegeket tartalmaz; egy stílusban írja be a szöveget és nyomja meg a [▤] billentyűt. Ezután törölje az adagolást (lásd az alábbi megjegyzés) és másik stílusban írja be a szöveget <2. példa>.

Lncnyomtats

<1. példa>: ABC ABC ABC **(adagolás és vágás)**

<2. példa>: ABC ABC/DEF **(adagolás és vágás)**

- A VÁGÓ HASZNÁLATA ELŐTT ADAGOLJA A SZALAGOT, ELLENKEZŐ ESETBEN A SZÖVEG EGY RÉSZE LEVÁGÁSRA KERÜLHET.
- Nyomtatás után, "Adagolás OK?" jelenik meg. Adagoláshoz nyomja meg a [↵] billentyűt. Törléshez nyomja meg a [⌫] billentyűt.
- A szalagot ne próbálja húzni, mivel ez károsíthatja a szalagkazettát.

A [Nyomtat. opc] használata ([F]+[▤])

[Példány]

Egy címkéből legfeljebb 9 példányt nyomtathat.

[F] ➔ [◄] [►] [Nyomtat. opc] [↵] ➔ [◄] [►] [Példány] [↵] ➔
[◄] [►] [Bll 1-9? 1] [↵]

A példányszámot a számbillentyűkkel is megadhatja.

[Számozás]

Kinyomtathatja a szöveg több példányát úgy, hogy közben a kiválasztott számot minden címke kinyomtatása után 1-gyel növeli a készülék.
Příklad: Sorszámot (0123, 0124 és 0125) tartalmazó címkék példányainak nyomtatása

[◄] [►] [0123] ➔ [F] ➔ [◄] [►] [Nyomtat. opc] [↵] ➔
[◄] [►] [Számozás] [↵] ➔ [◄] [►] [Bll 3-9? 5] [↵]

A szám megadásakor válassza a kinyomtatandó legnagyobb számot.

[Tükörkép]

[F] ➔ [◄] [►] [Nyomtat. opc] [↵] ➔ [◄] [►] [Tükörkép]
[↵] ➔ [Tükörnyomt.?] [↵]

HTIMS.J

A [Tükörkép] használatához alkalmazzon átlátszó szalagot, hogy a címkéket a hátoldalukról lehessen rendesen olvasni, ha üvegre, ablakra vagy más átlátszó felületre ragasztja azokat.

4 ELKÉSZÍTETT CÍMKÉK

CONTRACTS 2009

✉ Ken@P-touch.com

Mary.B

Larry Sampson
<Marketing Dept.>

Húzza le a nyomtatott címkét a hátoldaláról, majd ragassza fel.

HASZNOS FUNKCIÓK

Fájl (memória) ([F]+[0])

Eredeti címkéit elmentheti a készülékére. Maximum kilenc címke menthető el, és szükség esetén nyomtatáshoz előhívhatóak. A tárolt címkét szerkesztheti és felülírhatja.

[P-touch_] ➔ [F] ➔ [◄] [►] [Fájl] [↵] ➔ [◄] [►] ➔

Mentéshez: ➔ [◄] [►] [Ment] [↵] ➔ [◄] [►] [◄3►] [↵]

Nyomtatáshoz: ➔ [◄] [►] [Nyomtat] [↵] ➔ [◄] [►] [◄3► P-touch] [↵]

Megnyitáshoz: ➔ [◄] [►] [Megny.] [↵] ➔ [◄] [►] [◄3► P-touch] [↵]

Ha olyan számhoz akar címkét elmenteni, melyhez már tartozik címke, akkor "Felülírja?" kijelzés jelenik meg. Új címkéje elmentéséhez nyomja meg a [↵] billentyűt. A törléshez nyomja meg a [⌫] billentyűt.

Idő/Dátum billentyű ([F]+[⊙])

Egy gombnyomással beszúrhatja a szövegébe a kívánt időt és dátumot.
Az idő és dátum nyomtatására 8 formátum áll rendelkezésre.
Az óra beállításával változtathatja az idő/dátum számértékét.

Idő/dátum hozzáadása szöveghez:

[abc _] [⊙] ⇨ [bc 21/10/09_]

A kurzort oda kell állítani, ahová be akarja szúrni az időt és a dátumot.

Az Idő/dátum formátumának beállításához:

[F] ➔ [◄] [►] [IdőDátum] [↵] ➔ [◄] [►] [◄ Formátum ►] [↵]

[◄] [►] [◄ N/H/É óp ►] [↵]

Formátum	Példa (2009. október 21. DU. 15:30)	Formátum	Példa (2009. október 21. DU. 15:30)
N/H/É	21/10/09	É-H-N	09-10-21
N/H/É óp	21/10/09 15:30	É-H-N óp	09-10-21 15:30
N.H.É	21.10.09	H/N/É	10/21/09
N.H.É óp	21.10.09 15:30	H/N/É óp	10/21/09 15:30

Az Órabeállítás változtatása:

Lásd az "Alapbeállítások" 4. lépését.

Megfelelőségi nyilatkozat
(Csak Európa/Törökország)

Mi, a Brother Industries, Ltd.
15-1, Naeshiro-cho, Mizuho-ku,
Nagoya 467-8561 Japan

kijelentjük, hogy ez a termék és a hálózati adapter megfelel az Európai Közösség vonatkozó irányelveiben és előírásaiban szereplő alapvető követelményeinek.
A megfelelőségi nyilatkozat weboldalunkról tölthető le. Látogassa meg a support.brother.com honlapot, majd -> válassza ki az „Europe" lehetőséget -> válassza ki az országot -> válassza a „Kézikönyvek" -> válassza ki a modellt -> válassza ki a megfelelőségi nyilatkozatot -> kattintson a „Letöltés" gombra. A nyilatkozatot PDF fájlként töltheti le.

Kapcsolatfelvétel

A kapcsolatfelvétel országonként eltérő lehet. Lásd a weboldalt. (www.brother.com)